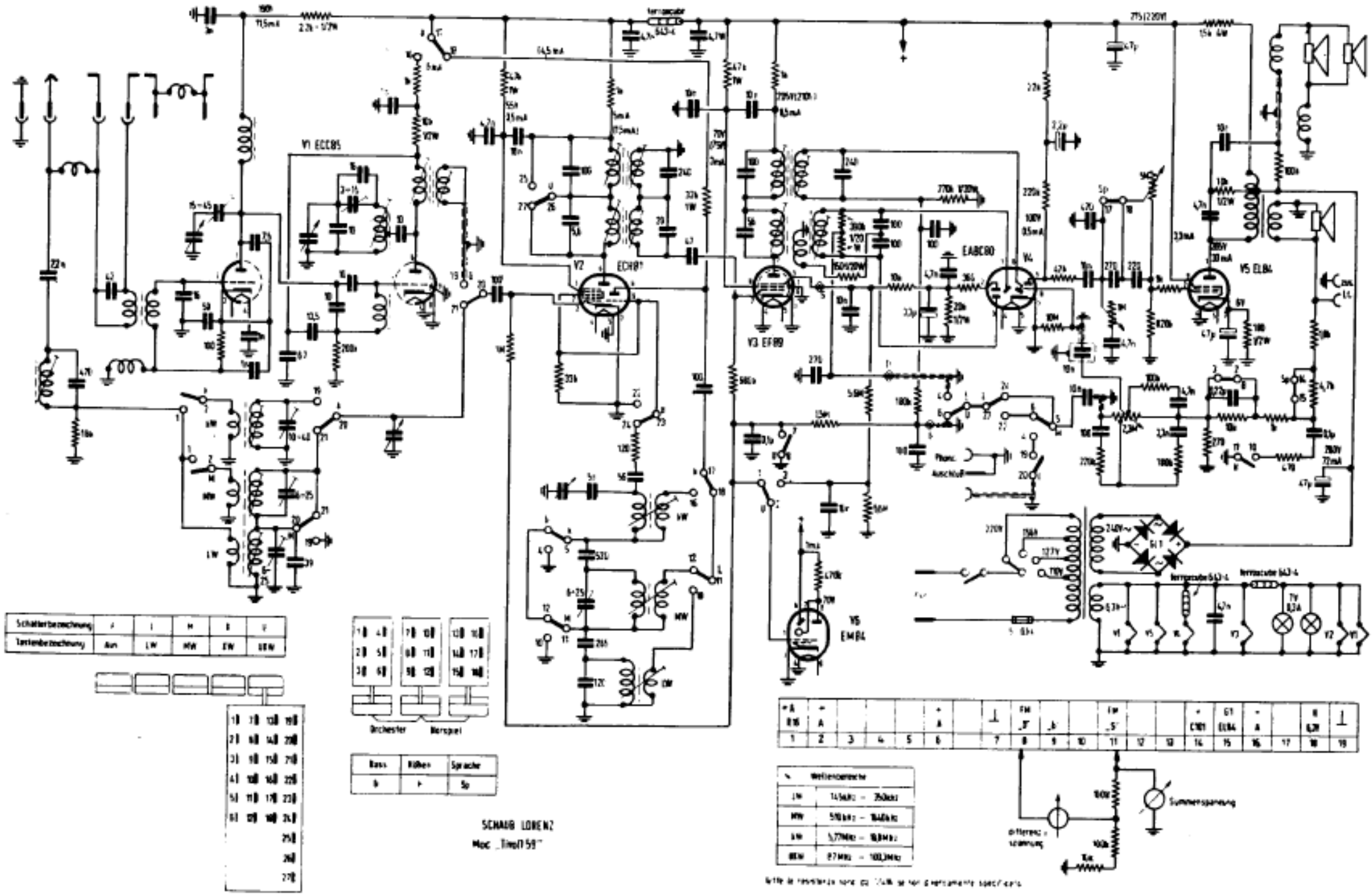

Schaub Lorenz mod. „Tivoli 59"